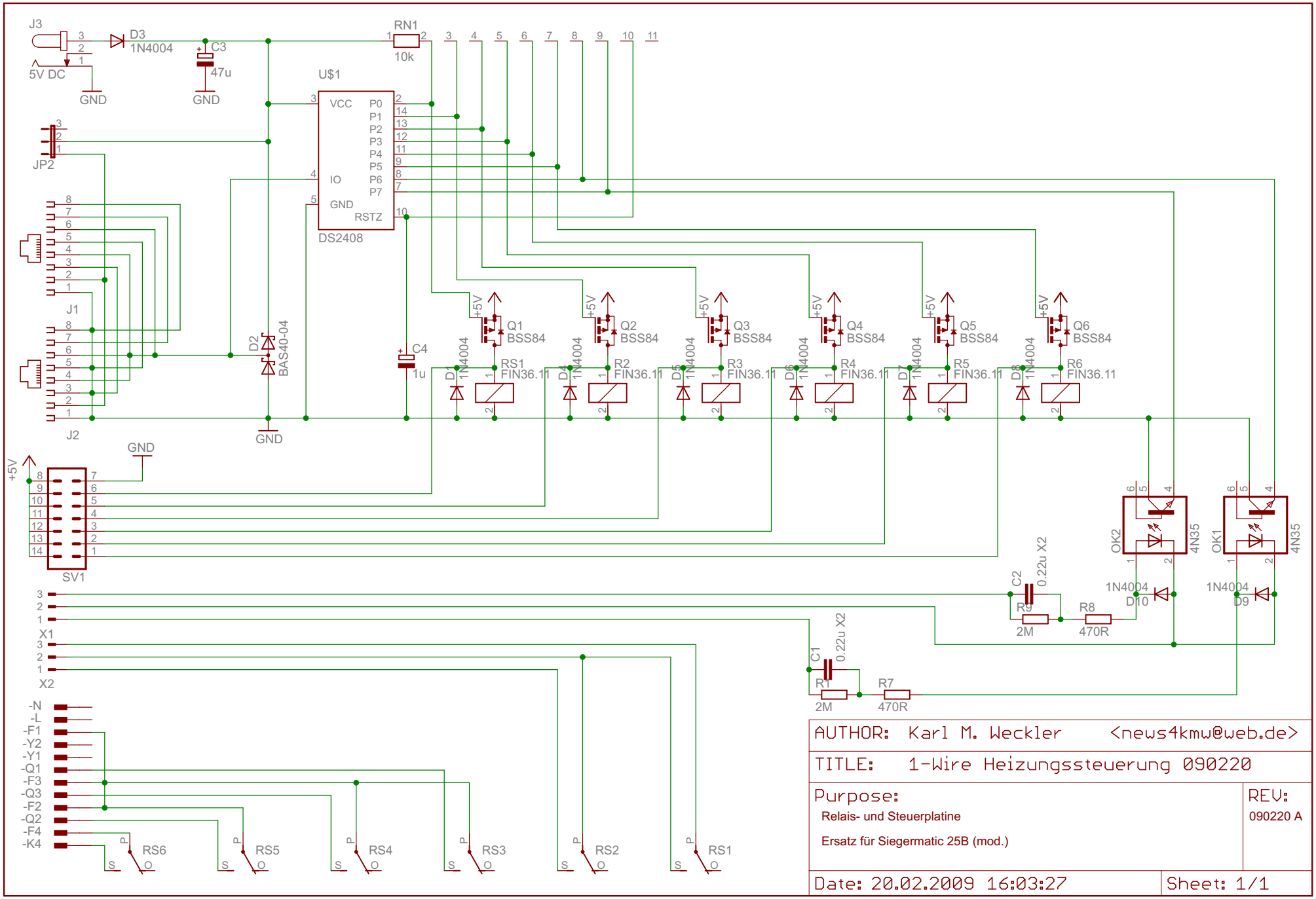

20.02.2009 17:21:06 W:\!COPY\MSR\EAGLE\Heizungssteuerung\1-Wire Heizungssteuerung 090220.sch (Sheet: 1/1)